aisa impianti spa

FORNITURA E POSA IN OPERA DI N° 1 TURBO-ALTERNATORE PER LA PRODUZIONE DI ENERGIA ELETTRICA E CALORE, A SERVIZIO DELLA LINEA DI RECUPERO ENERGETICO DELLA CENTRALE DI RECUPERO TOTALE DI RIFIUTI DI SAN ZENO

SCHEMA ELETTRICO UNIFILARE

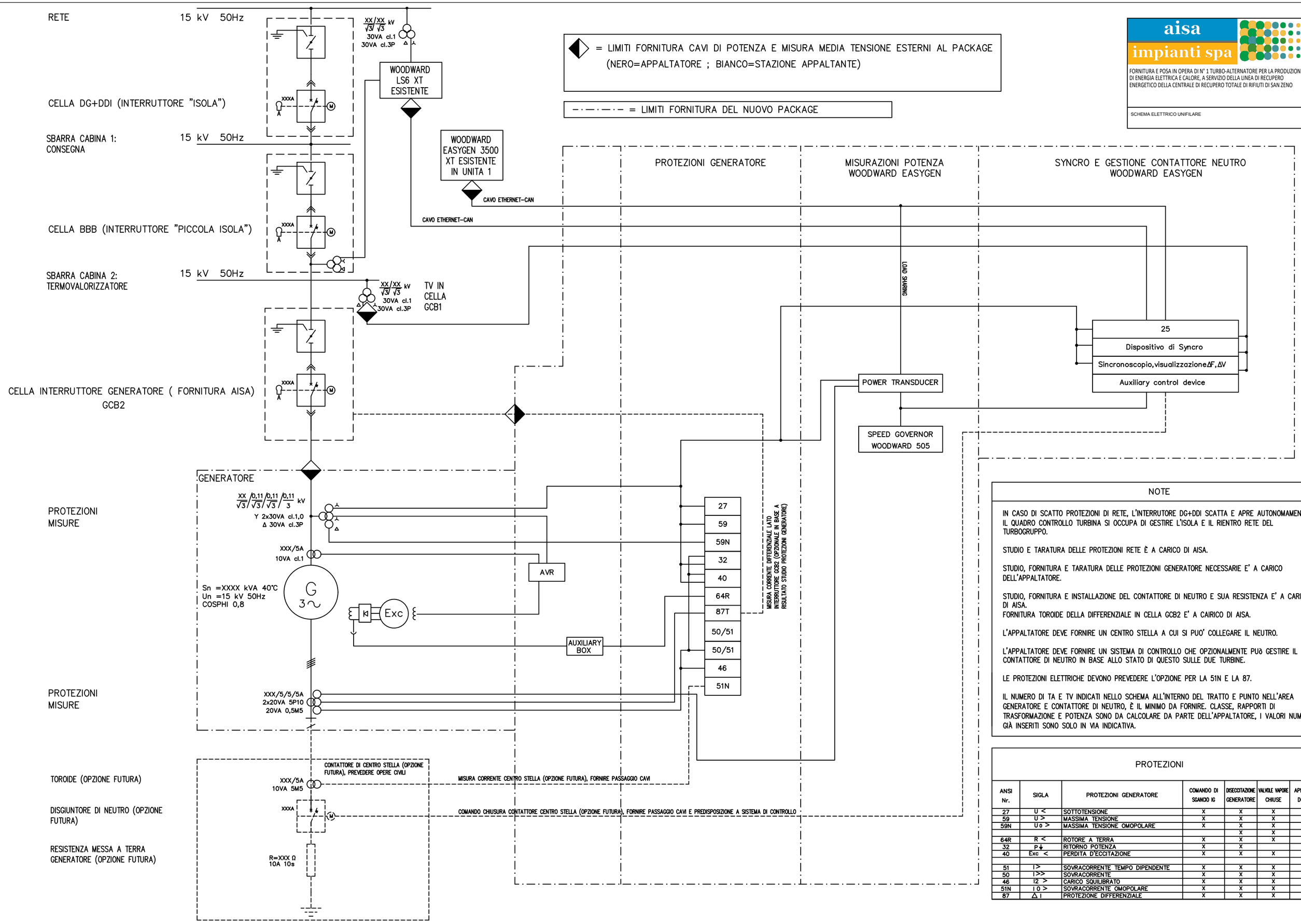

NOTE

IN CASO DI SCATTO PROTEZIONI DI RETE, L'INTERRUTORE DG+DDI SCATTA E APRE AUTONOMAMENTE; IL QUADRO CONTROLLO TURBINA SI OCCUPA DI GESTIRE L'ISOLA E IL RIENTRO RETE DEL TURBOGRUPPO.

STUDIO E TARATURA DELLE PROTEZIONI RETE È A CARICO DI AISA.

STUDIO, FORNITURA E TARATURA DELLE PROTEZIONI GENERATORE NECESSARIE E' A CARICO DELL'APPALTATORE.

STUDIO, FORNITURA E INSTALLAZIONE DEL CONTATTORE DI NEUTRO E SUA RESISTENZA E' A CARICO DI AISA.
FORNITURA TOROIDE DELLA DIFFERENZIALE IN CELLA GCB2 E' A CAIRICO DI AISA.

L'APPALTATORE DEVE FORNIRE UN CENTRO STELLA A CUI SI PUO' COLLEGARE IL NEUTRO.

L'APPALTATORE DEVE FORNIRE UN SISTEMA DI CONTROLLO CHE OPZIONALMENTE PUò GESTIRE IL CONTATTORE DI NEUTRO IN BASE ALLO STATO DI QUESTO SULLE DUE TURBINE.

LE PROTEZIONI ELETTRICHE DEVONO PREVEDERE L'OPZIONE PER LA 51N E LA 87.

IL NUMERO DI TA E TV INDICATI NELLO SCHEMA ALL'INTERNO DEL TRATTO E PUNTO NELL'AREA GENERATORE E CONTATTORE DI NEUTRO, È IL MINIMO DA FORNIRE. CLASSE, RAPPORTI DI TRASFORMAZIONE E POTENZA SONO DA CALCOLARE DA PARTE DELL'APPALTATORE, I VALORI NUMERICI GIÀ INSERITI SONO SOLO IN VIA INDICATIVA.

PROTEZIONI

ANSI Nr.	SIGLA	PROTEZIONI GENERATORE	COMANDO DI SGANCIO IG	DISECCITAZIONE GENERATORE	VALVOLE VAPORE CHIUSE	APERTURA DG+DDI
27	U <	SOTTOTENSIONE	X	X	X	
59	U >	MASSIMA TENSIONE	X	X	X	
59N	U o >	MASSIMA TENSIONE OMOPOLARE	X	X	X	
				X	X	
64R	R <	ROTORE A TERRA	X	X	X	
32	P↓	RITORNO POTENZA	X	X		
40	Exc <	PERDITA D'ECCITAZIONE	X	X	X	
51	I >	SOVRACORRENTE TEMPO DIPENDENTE	X	X	X	
50	I >>	SOVRACORRENTE	X	X	X	
46	I2 >	CARICO SQUILIBRATO	X	X	X	
51N	I 0 >	SOVRACORRENTE OMOPOLARE	X	X	X	
87	Δ I	PROTEZIONE DIFFERENZIALE	X	X	X	